Positionnement des vélos - Positioning of cycles - Posición de las bicicletas - Positionierung der Fahrräder - Posizionamento delle biciclette - Ustawienie rowerów - Plaatsen van de fietsen - Posicionamento das bicicletas - A kerékpárok elhelyezése - Установка велосипедов - Θέση των ποδηλάτων - Placering af cyklerne - Umístění kol - Fixarea bicicletelor - Dviračių pozicionavimas - Riteņu novietošana - Jalgrataste paigutus - Nastavenie polohy bicyklov - Postavljanje bicikla - Postavljanje bicikli - Postavljanje bicikala

1

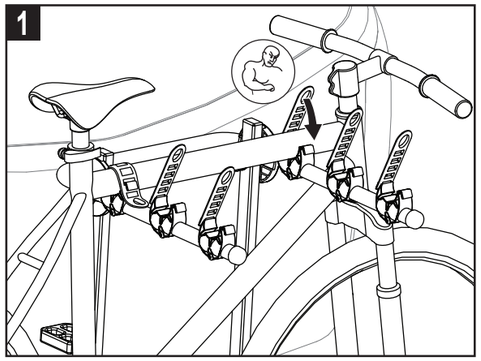

2

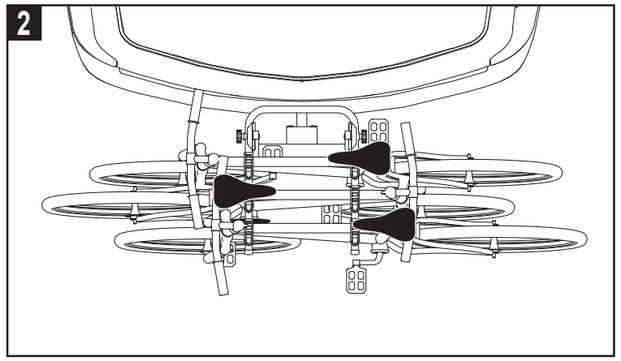

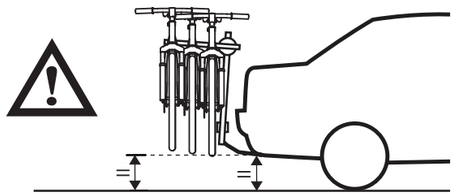

3

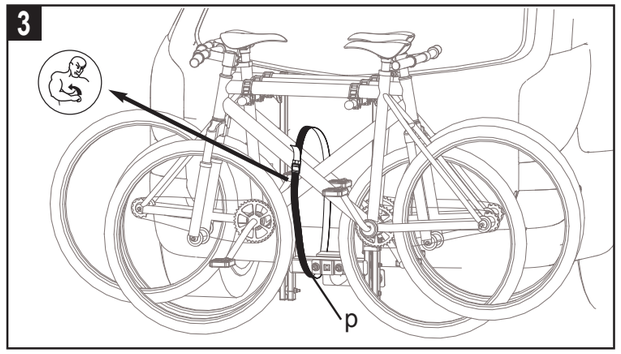

Accessoires - Accessories - Accesorios - Zubehörteile - Accessori - Akcesoria - Accessoires - Acessórios - Tartozékok - Комплектующие - Εξαρτήματα - Tilbehør - Příslušenství - Accesorii - Aksesuarai - Papildierīces - Lisatarvikud - Príslušenstvo - Dodaci - Dodatna oprema - Alat	
7 broches / PINS Ref : 393069 13 broches / PINS Ref : 393070	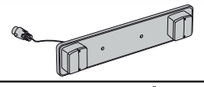
Ref : 202160	

Pour en savoir plus :
www.quefairedemesdechets.fr

Mont Blanc®

BikeCarrier Rear
NOMAD Initial

3 JAHRE GARANTIE YEARS GUARANTEE

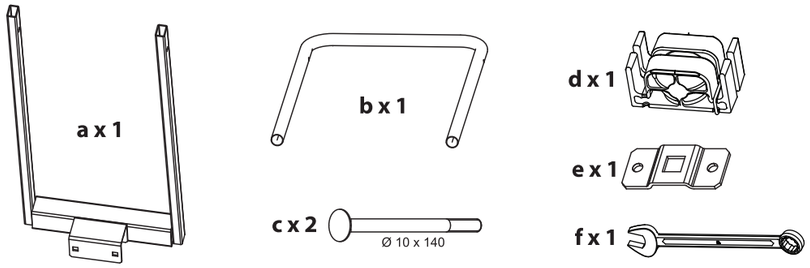

PV 98

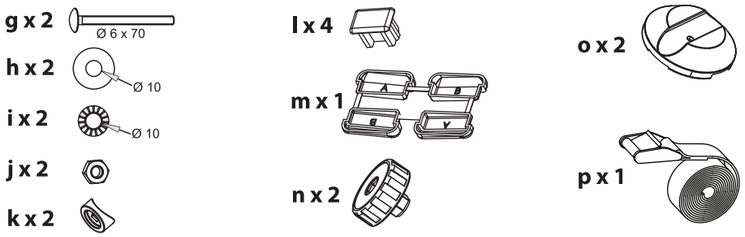

PV 77

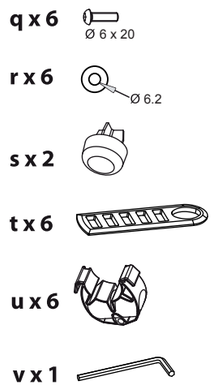

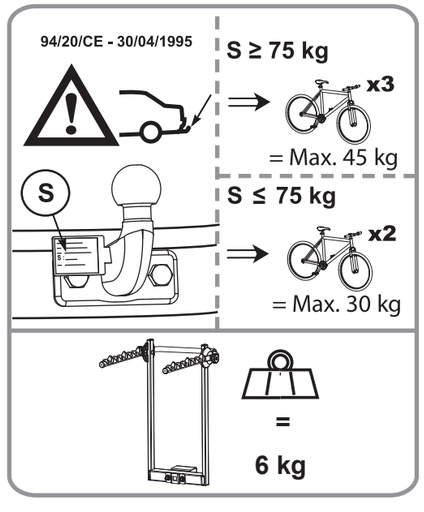

FRA	Garder cette notice pour les utilisations futures.
GBR	Keep these instructions for future use.
ESP	Guardar este manual para futuras utilizaciones.
DEU	Die Anleitung zur späteren Benutzung aufbewahren.
ITA	Conservare queste istruzioni per ogni ulteriore consultazione.
POL	Zachować instrukcję w przypadku użytkowania w przyszłości.
NLD	Bewaar deze gebruiksaanwijzing voor toekomstige raadpleging.
PRT	Guardar este manual para as utilizações futuras.
HUN	Őrizze meg ezt a használati utasítást későbbi felhasználás céljából.
RUS	Сохраните эту инструкцию для дальнейшего пользования.
GRC	Φυλάξτε αυτό το εγχειρίδιο οδηγιών για μελλοντικές χρήσεις.
DNK	Gem denne vejledning til senere brug.
CZE	Uschovejte návod pro pozdější použití.
ROM	Păstraţi instrucţiunile pentru consultarea lor ulterioară.
LTU	Saglabājiet šo instrukciju turpmākai lietošanai.
LVA	Saugokite šią instrukciją, kad ateityje galėtumėte ja pasinaudoti.
EST	Hoidke need juhised edaspidiseks kasutuseks alles.
SVK	Tento návod si uchovajte pre ďalšie použitie.
SVN	Sačuvajte ovaj priručnik za buduću upotrebu.
HRV	Čuvati ove upute za daljnju uporabu.
SRB	Čuvajte instrukcije za dalju upotrebu .

Mont Blanc France
24-30 Rue Claude Bernard - C.S. 61768
35417 Saint Malo Cédex - France
Office : +33 (0)2 99 21 12 70
Fax : +33 (0)2 99 21 12 71
www.montblancgroup.com

Réf.Imp.: 057086 / A16-1

Assemblage - Assembly - Fijaciones - Verbindungen - Assemblaggio - Montaż - Assemblages - Montagens - Összeszerelés - Сборка - Συνδέσεις - Montage - Montáž - Ansamblu - Surinkimas - Montāža - Monteerimine - Montáž - Montaža - Montaža - Montaža

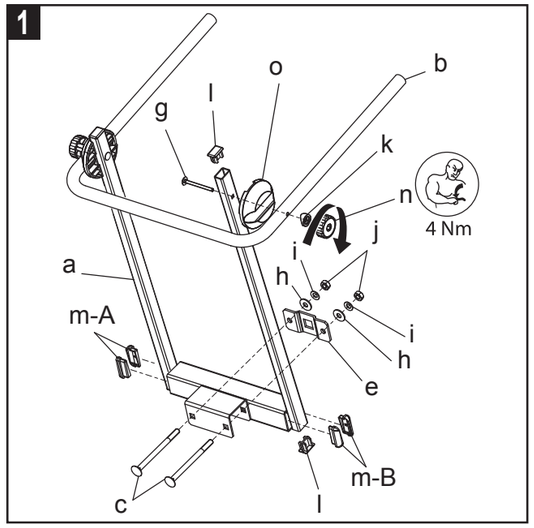

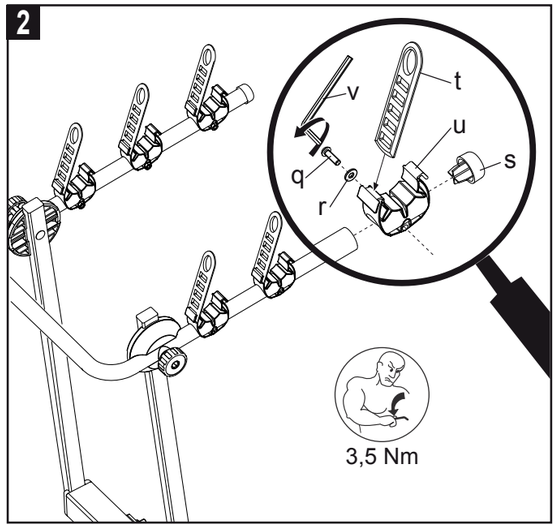

Montage sur véhicule - Fitting on vehicles - Colocación en vehículos - Montagen auf Fahrzeugen - Montaggio su veicoli - Montowanie na pojazdach - Montage op voertuigen - Montagens em veículos - Felszerelés gépjárműre - Монтаж на автомобиль - Τοποθέτηση στο όχημα - Montage på køretøjer - Montáž na vozidlo - Montaj pe vehicul - Montavimas ant transporto priemonės - Transporta līdzekļa montāža - Sõidukitele paigaldamine - Upevnenie na vozidlá - Oprema na vozilih - Ugradnja na vozilima - Ugradnja na vozilima

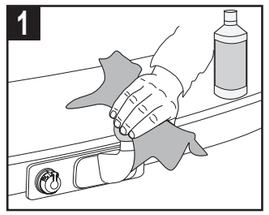

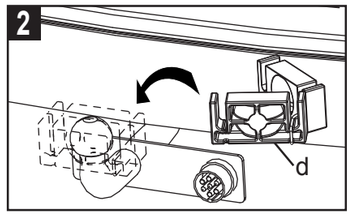

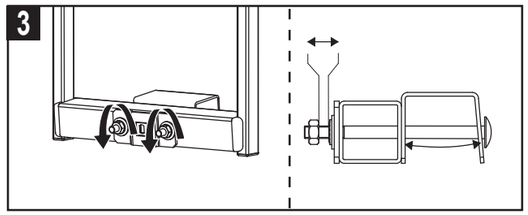

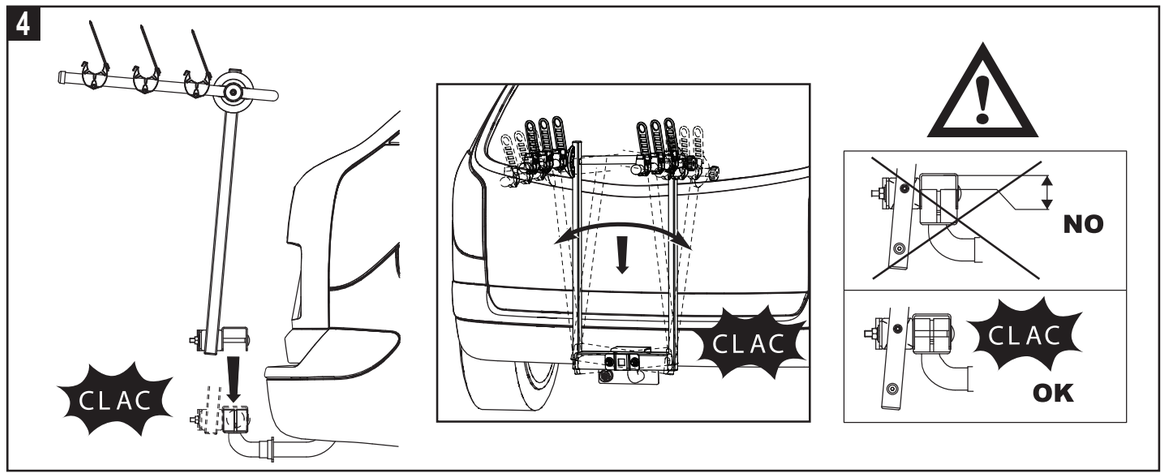

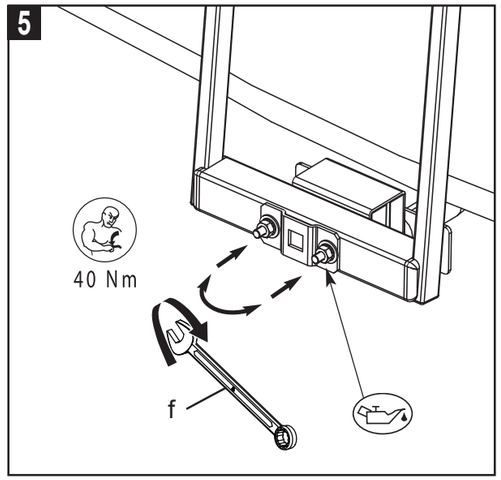

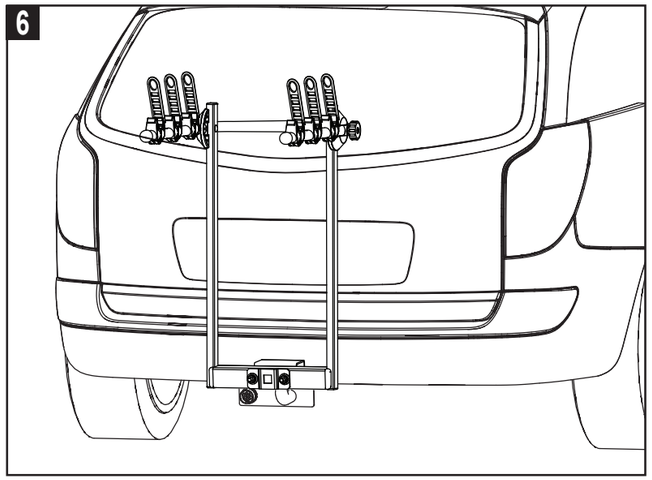

Fonctions - Functions - Funciones - Funktionen - Funzioni - Funkcje - Functies - Funções - Funkciók - Функции - Λειτουργίες - Funktioner - Funkce - Funcţii - Funkcijas - Funkcijos - Funktsioonid -Funkcie - Funkcije - Funkcije - Funkcije

A **Repli de l'arceau - Folding of cycle rack - Desarmado del arco - Einschlag des Bogens - Ripiegare la staffa a U - Wygięcie łuku - Inklappen van de beugel - Dobra do arco - A tartóív behajtása - Изгиб дуги - Αποσυναρμολόγηση του τόξου - Sammenklapning af stativet - Složení oblouku - Plierea suportului de biciclete - Dviračių laikiklio sulankymas - Velosipēda turētāja salikšana - Rattaraami kokkuklappimine - Ohyb oblúkovej vzpery - Preklapanje nosača bicikala - Sklapanje preklopnog nosača - Slaganje nosača**

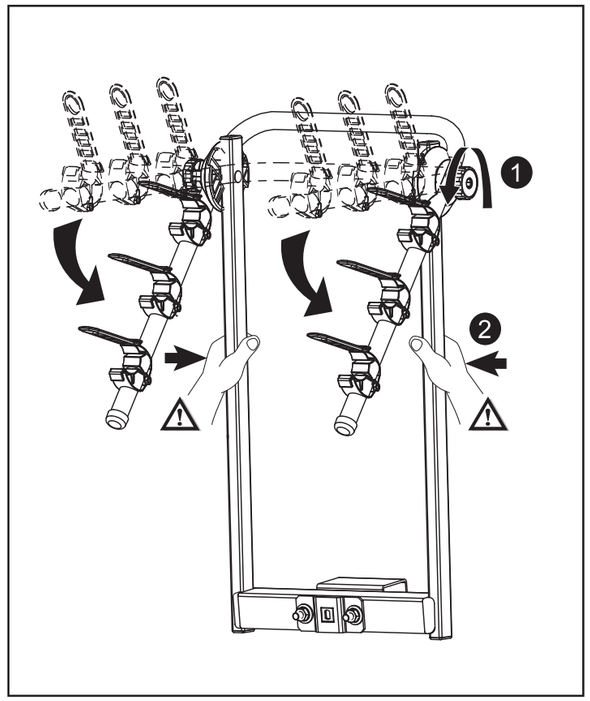

FRA	Attention à la chute de l'arceau en rotation.
GBR	Be careful the cycle rack does not fall when rotated.
ESP	Al sacar el puente, tenga cuidado que no se caiga.
DEU	Vorsicht. Der in Drehung befindliche Bogen kann herunterfallen.
ITA	Attenzione alla caduta della staffa a U durante la rotazione.
POL	Uwaga na spadający pałąk przy obrocie.
NLD	Let op dat de beugel niet valt bij het kantelen.
PRT	Cuidado com a queda do arco em rotação.
HVN	Vigyázzunk, nehogy ránk essen a mozgó borda.
RUS	Внимание! Есть опасность падения незафиксированной дуги.
GRC	Όταν βγάλετε το τόξο, προσέξτε να μην πέφτει.
DNK	Pas på, at stativet ikke falder sammen, når det roteres.
CZE	Pozor na pád otáčejícího se oblouku.
ROM	Nu lăsaţi suportul să cadă când îl rotiţi.
LTU	Būkite atsargus, dviračių laikiklis nenukrenta po apsisukimo.
LVA	Uzmanieties, lai velosipēdu turētājs nenokrīt, kad to maina.
EST	Kandke hoolt, et rattaraam ei kuku, kui seda pööra takse.
SVK	Pozor na pád oblúkovej vzpery pri otáčaní.
SVN	Budite pažljivi kako vam nosač ne bi pao prilikom okretanja.
HRV	Oprez od pada preklopnog nosača pri rotaciji.
SRB	Pazite da nosač ne padne tokom okretanja