Lite
La trottinette ultra urbaine
Geeper

Poids plume

Ultra légère et transportable

Cadre aluminium

Poids

Compacte

Pliage 1 seconde
Toujours avec un design minimaliste

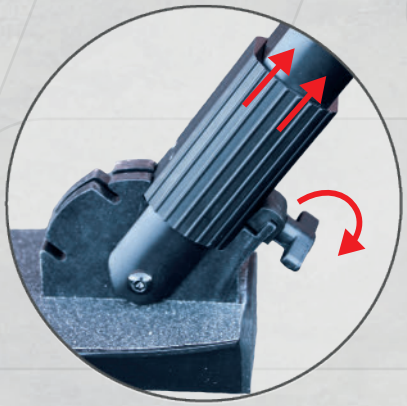

Pliage sécurisé
double verrouillage

Poignées enlevables

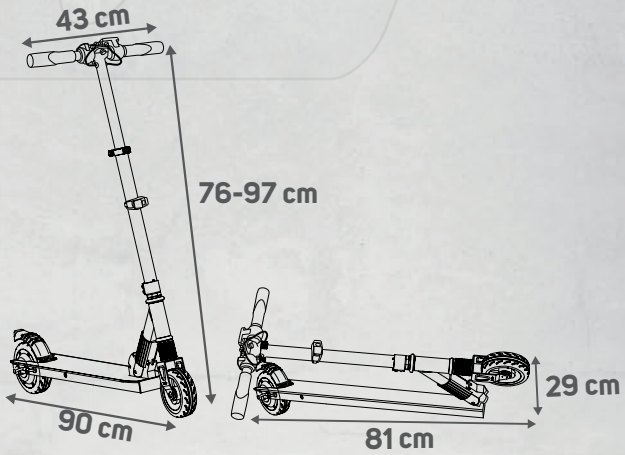

Dimensions réduites

Energie durable

Batterie

handpack®

Lithium-ion

25,2V • 4.0Ah

Chargeur

29,4V • 1.5A

2h30

Autonomie distance

6 à 8 km

Lite

FX1L4

Maniable

Frein électrique à gâchette

Frein mécanique

Suspension avant

3 vitesses

1. 6km/h
2. 15 km/h
3. 23 km/h

Roues pleines

Ecran de contrôle

Détails pratiques

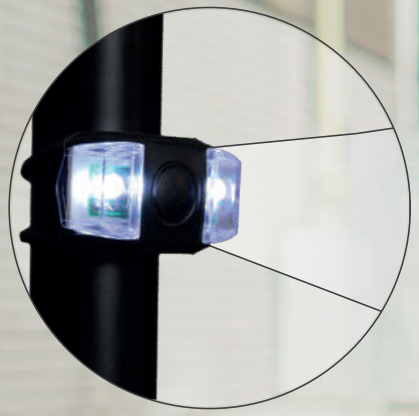

Feu LED avant

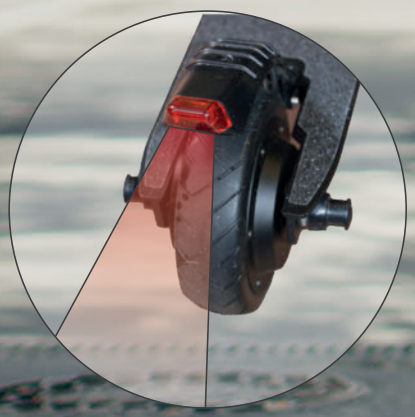

Feu LED arrière

Guidon ajustable

Béquille

Antidérapant

MOTEUR & BATTERIE	
Puissance	250 W
Type	Sans balais (brushless)
Marque	Handpack
Spécification	25.2V • 4 Ah
Capacité	100,8 Wh
T. de stockage	-10 à 35°C
T. d'utilisation	-20 à 60°C
Chargeur	29.4 V • 1.5 A

DONNEES & PERFS	
Indice d'étanchéité	IP54
Vitesses	Vitesse 1 : 6 km/h Vitesse 2 : 15 km/h Vitesse 3 : 23 km/h
Autonomie distance	6 à 8 km
Pente maximale	12°
Temps de recharge	2h30
Dimensions	90 x 43 x (76-97) cm
Dimension pliée	81 x 19 x 29 cm
Charge maximale	95 kg
Poids produit (seul)	7,4 kg
Poids carton	9,1 kg
Taille carton	88,5 x 22,5 x 35,5 cm
Composition	Trottinette + Chargeur + Manuel
Conformité	CE ROHS MD
Code EAN 13	3661546400937

SECURITE	
Frein arrière	Frein électrique à gachette Frein mécanique au pied
Feux & signalisation	Feu LED avant (amovible) Feu LED arrière

CYCLE & CONFORT	
Roue avant	6'' (15,2 cm)
Roue arrière	5,5'' (14 cm)
Pneus	Pleins non gonflés
Suspensions	Avant
Matériaux	Aluminium
Afficheur	LCD • noir et blanc • multi-fonctions
Garde au sol	6,3 cm
Hauteur plateforme	9,5 cm
Pliage	Oui sécurisé
Réglage	Hauteur guidon de 0 à 21 cm (3 crans)
Béquille	Latérale et repliable